Certificate of Analysis

菌种名称： **黑曲霉**

Aspergillus brasiliensis

储藏条件： **2~8℃**

编号： **286403**

产品形式： 200μL 冻干粉

有效期： 6 年

安全等级： 1 级，超净台或安全柜操作

收货须知：收货当天发现异常，请在 24 小时内及时联系客服，逾期视为收货良好；试管斜面可直接使用，原则上保存期限内无污染可多次使用，但随时间活力会逐渐降低。请严格按照本说明进行操作，否则造成菌种异常、失活等情形，不予提供补发服务。

培养条件：28℃，好氧，综合 PDA，5-7 天。综合 PDA：马铃薯煮液 1.0L，葡萄糖 20.0g，KH_2PO_4 3.0g，$MgSO_4 \cdot 7H_2O$ 1.5g，维生素 B1 微量，琼脂 20.0g，pH 6.0±0.2。121℃，15min 灭菌。马铃薯煮液：称取 200g 去皮的马铃薯块，沸水煮 30min，收集滤液定容至 1.0L。

活化步骤：

①准备上述平板 1-2 块；②安瓿管表面消毒后在安全柜中打开，用酒精灯灼烧顶部，后迅速滴上无菌水使之破裂，随后用镊子将其敲碎；③吸取 0.5mL 无菌水打入冻干管，充分溶解菌粉后，打入平板中 200μL/个，涂布均匀；④将平板置于上述培养条件下培养，菌种长出即可使用。

产孢子前

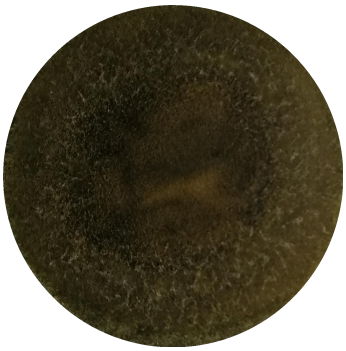

产孢子后

复苏质量记录：根据活化要求进行活化，记录结果如下：

项目	测试结果
复活性：	可复活，6 天，平板菌落明显
菌落形态：	小型丝状真菌，在综合 PDA 培养基上菌落明显，平板菌层菌丝前期为白色，并逐渐变为黑色，后期产黑色孢子，培养基背面棕黑色。
结论：	复活性好，菌落形态无异常，合格

质检员/日期： 杨正 2021.11.23

审核员签字：

BeNa Culture Collection
Xinyang City,Henan Province,China.
www.bncc.org.cn Email:tech@bncc.org.cn

关于此株菌株更多信息可在 BNCC 官网查询：www.bncc.org.cn.或发电子邮件至技术指导邮箱咨询 tech@bncc.org.cn。

附页

■ 斜面

转接步骤
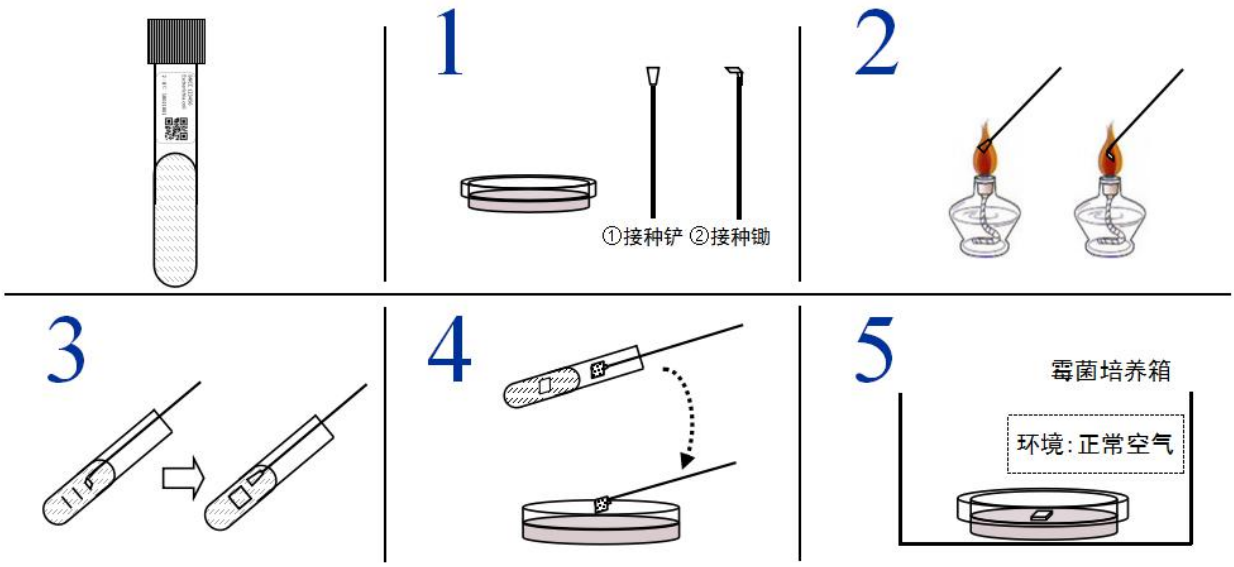
1. 准备 90mm 固体平板 1 个，接种铲、接种锄各一个；
2. 接种铲、接种锄火焰灼烧，冷却备用；
3. 斜面外壁消毒后，在无菌环境下打开，先用接种锄，再用接种铲切块；
4. 接种铲将菌块挑起，放至平板琼脂表面上，盖好平板；
5. 将平板正置于霉菌培养箱，按上述条件培养，禁止封口膜密封，平板基本长满即可使用。